EXTEL

HOTLINE

2 ANS GARANTIE

REF. 720324

Connect 2

Visiophone connecté

Écran et platine de rue

www.avidsen.com

Guide d'installation et d'utilisation
Installation and User Manual
Installatie- en gebruikersgids
Installations-und Bedienungsanleitung
Guía de instalación y de uso
Manual de instalação e utilização
Manuale d'uso e installazione
Οδηγός εγκατάστασης και χρήσης

v2

Fig. 1

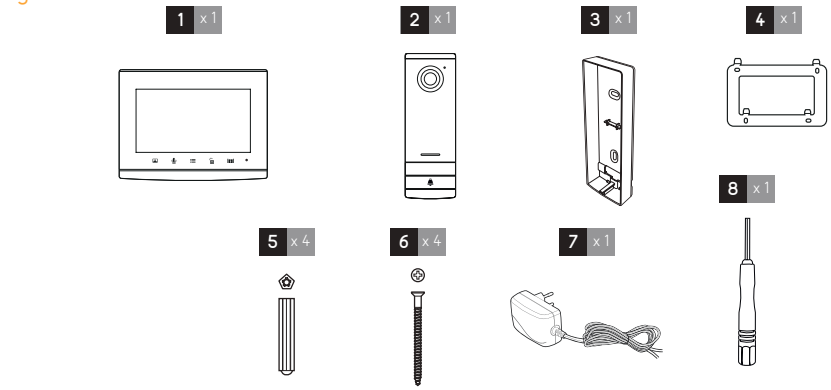

Fig. 2

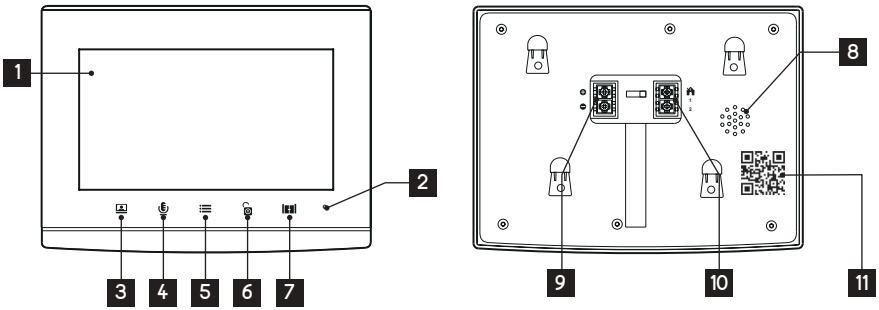

Fig. 3

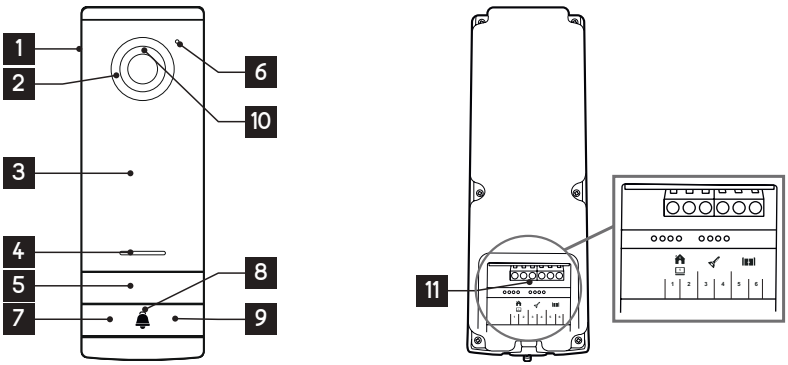

Fig. 4

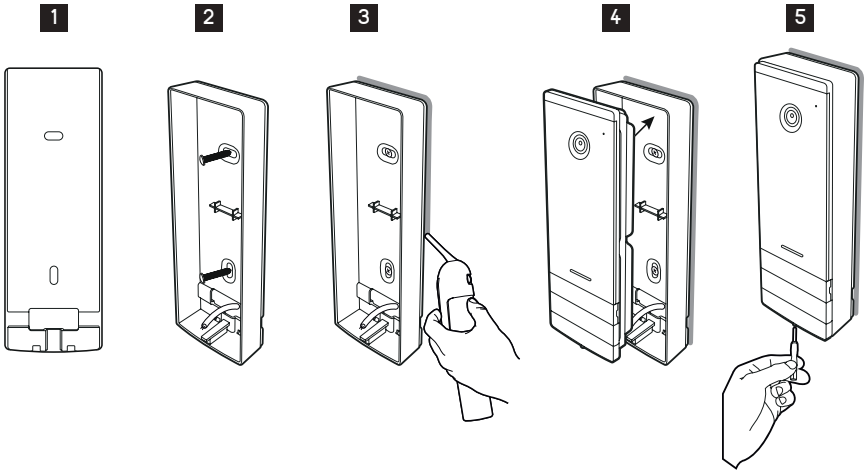

Fig. 5

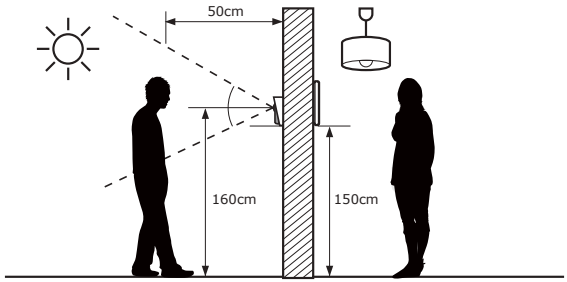

Fig. 6

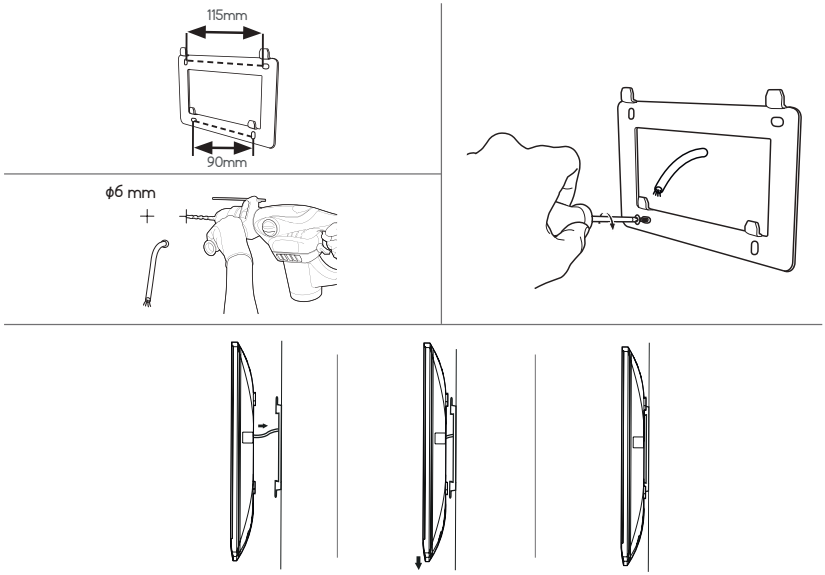

Fig. 7

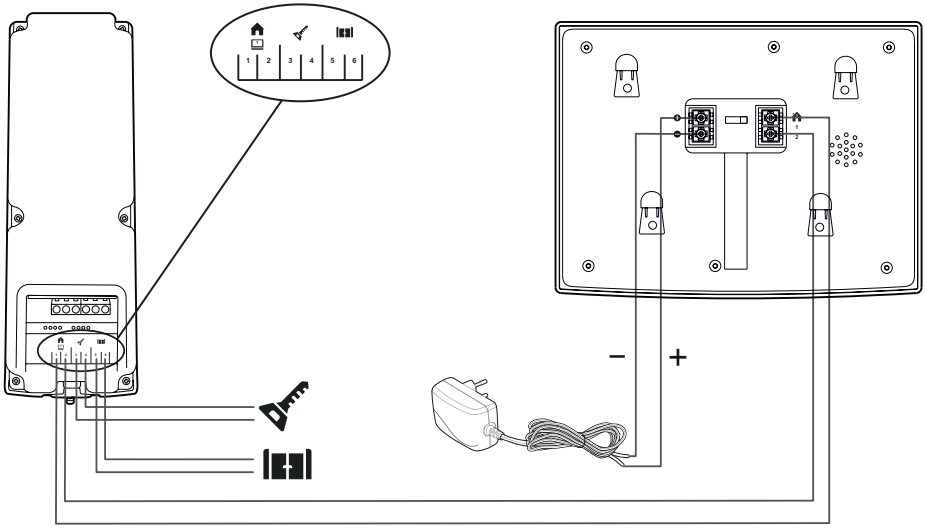

	Ø 2 x 0.75mm²	Ø 2 x 1,5mm²
	5 ➔ 25m	5 ➔ 100m

SOMMAIRE

1 CONSIGNES DE SÉCURITÉ. p.2

2 DESCRIPTIF. p.2

3 NOMENCLATURE p.2
a. Moniteur
b. Platine de rue, platine de rue

4 INSTALLATION p.3
a. Installation de la platine de rue
b. Installation du moniteur

5 CÂBLAGE p.3
a. Raccordement du visiophone
b. Raccordement d'une gâche ou serrure électrique
c. Raccordement d'une motorisation de portail

6 MODE D'EMPLOI p.4
a. Réglages du visiophone
b. Réglages de l'objectif
c. Généralité
d. Utilisation des fonctions de base du visiophone
e. Réglages

7 CONNEXION DE VOTRE VISIOPHONE EXTEL CONNECT À VOTRE SMARTPHONE p.6
a. Activer le Hotspot sur votre portier vidéo
b. Appairer votre portier à un smartphone Android pour la première fois
c. Appairer votre portier à un iPhone pour la première fois
d Connecter votre téléphone à un visiophone déjà connecté
e. Fonction de l'interface

8 CARACTÉRISTIQUES TECHNIQUES p.12
a. Moniteur
b. Alimentation
c. Platine de rue

9 OPTIONS p.12

10 ASSISTANCE TECHNIQUE - GARANTIE p.13

11 MESURES DE SÉCURITÉ p.14

1. CONSIGNES DE SÉCURITÉ

Important !

Veuillez lire le manuel d'utilisation soigneusement avant d'installer ou d'utiliser ce produit.

Si vous installez ce produit pour d'autres, pensez à laisser le manuel ou une copie à l'utilisateur final.

Avertissement :

Les différents éléments ne devront être démontés que par un technicien autorisé.

Mesures de sécurité :

Pour une exploitation en toute sécurité de ce système, il est essentiel que les installateurs, utilisateurs et techniciens suivent toutes les procédures de sûreté décrites dans ce manuel.

Des avertissements spécifiques et des symboles d'attention sont indiqués sur les éléments si nécessaire.

La mise en oeuvre doit être effectuée selon les normes en vigueur dans le pays ou est installé le produit (NF15-100 pour France).

2. DESCRIPTIF (fig 1)

1 Moniteur 2 Support mural 3 Adaptateur enfichable 4 Platine de rue 5 Visière anti-pluie

Généralité

Ce visiophone est composé d'un poste de réponse intérieur avec écran et d'une platine extérieure avec interphone et caméra permettant de voir et de communiquer avec le visiteur qui a sonné. Il est facile d'installation puisque seulement 2 fils sont nécessaires pour toutes les fonctions : sonnerie, image vidéo, interphone et commandes gâche et automatisme. Pour un usage efficace, veuillez lire attentivement ce manuel d'instructions.

3. NOMENCLATURE

a. Moniteur (fig. 2)

1. Ecran couleur 7" (18 cm).
2. Bouton ON/OFF.
3. Haut-parleur.
4. Ecran éteint : Visualisation de la caméra de la platine de rue (mode espion).

Ecran allumé : Touche de navigation (flèche gauche ou basse).

5. En cours d'appel : Ouverture portail (contact sec). Dans les menus : Touche de navigation (flèche droite ou haute).
6. Ecran éteint ET icône clignotante : Accès aux images enregistrées en votre absence.

Ecran éteint ET icône éteinte : Accès au menu. Dans les menus : Touche de validation (OK).

7. En cours d'appel : Répondre à l'appel. En mode espion : activer le son.
8. En cours d'appel : Ouverture de la gâche électrique. Dans les menus : Touche retour étape précédente.
9. Microphone.
10. Molette mécanique de navigation/sélection.
11. Borniers pour raccorder les deux fils 24V de l'adaptateur (adaptateur à raccorder sur une installation conforme aux normes en vigueur : NFC 15-100 pour la France).

    Attention à bien respecter la polarité (cosse rouge:24V et cosse noire masse(GND))
12. Code barre 2D à scanner et identifiant unique du moniteur (utile pour la connexion d'un portier déjà connecté à un autre smartphone).
13. Bornier pour raccorder la platine de rue.
14. NC (ne pas connecter).
15. Témoin d'alimentation

b. Platine de rue (fig. 3)

1. Led IR pour une meilleure visibilité en pénombre (lumière non visible à l'oeil nu).
2. Objectif de la caméra C-MOS orientable (à l'arrière de la caméra).
3. Haut parleur : permet de se faire entendre à l'extérieur.
4. Bouton d'appel : lorsqu'on appuie sur ce bouton la sonnerie se fait entendre à l'intérieur. L'écran et la caméra se mettent en fonction.

5. Porte-nom lumineux (retro éclairage du porte-nom automatique en fonction du niveau de la luminosité). Pour changer l'étiquette porte-nom, soulever délicatement à l'aide d'un petit tournevis la protection plastique et glisser l'étiquette du porte-nom.
6. Micro : permet au visiteur de communiquer vers l'intérieur.
7. Vis pour fixation.
8. Trous d'ajustement de l'objectif de la caméra.
9. Bornier pour le raccordement des fils venant du moniteur et des ouvre-portes.
10. Cellule crépusculaire (commande l'éclairage IR et l'éclairage du porte-nom en cas de pénombre).
11. Vis de réglage du son.
12. Sélecteur (ne pas modifier le réglage sur ce produit - non valide sur ce modèle).

4. INSTALLATION

Note : Si vous essayez votre produit avant de l'installer, posez le moniteur sur une surface plane et veillez à ne pas le faire avec la platine de rue et le moniteur dans la même pièce, sinon le visiophone émettra un son strident (effet Larsen)

a. Installation de la platine de rue (fig. 4)

1. Enlever la vis sous la platine de rue (1)
2. Basculer la platine de rue vers l'avant (2)
3. L'objectif de la platine doit être placé à une hauteur d'environ 1,60 m (3).
4. Fixer solidement la visière antipluie à l'aide de vis (5) et mettre un joint silicone* (4) entre la visière et le mur afin d'éviter le ruissellement de l'eau. *Ne pas utiliser de silicone à base d'acide acétique (odeur de vinaigre).
5. Raccorder les fils en respectant le plan de câblage (fig.7).
6. Emboîter la platine de rue sur sa visière antipluie (7).
7. Remettre la vis de fixation (8).

Important : Ne pas exposer la caméra directement face au soleil, ou face à une surface réfléchissante. De même, penser à bien insérer l'ergot de la platine de rue dans l'encoche prévue à cet effet dans la visière antipluie.
Conseil : il est recommandé de faire passer les câbles dans une gaine de protection, afin de les protéger des chocs et des intempéries.

b. Installation du moniteur (fig. 5 et 6)

1. Fixer le support mural en faisant en sorte que l'écran du moniteur soit à une hauteur d'environ 1,60m.
2. Raccorder les fils venant de la platine de rue.
3. Brancher les fils de l'adaptateur au dos du moniteur (sans le brancher sur secteur).
   Attention à bien respecter la polarité (cosses rouges et noires).
4. Mettre en place le moniteur (1) sur le support mural.
5. Brancher la prise du bloc alimentation dans la prise murale 230 V~ .

5. CÂBLAGE

Dans le but d'éviter les risques de parasites et de dysfonctionnement, ne pas passer le câble de votre visiophone dans la même gaine que les câbles électriques.

Attention : il ne faut en aucun cas doubler les fils pour en augmenter la section.
En cas de court-circuit sur la ligne, une protection s'enclenche. Débrancher et rebrancher l'alimentation après 10 s.

a. Raccordement du visiophone (fig.7)

Important :
Toutes les caractéristiques de longueur maximum de câble indiquées dans le tableau (fig.7) doivent être respectées en même temps.

Fils à utiliser : 2 fils 0.75mm jusqu'à 25 m
2 fils 1.5 mm^2 de 5 à 100 m

1. Bien raccorder les fils en respectant le schéma de câblage (fig. 7). Bornes 1 et 2 du moniteur sur bornes BUS+ BUS- de la platine de rue
2. Pour raccorder la platine de rue, 2 fils seulement sont nécessaires pour toutes les fonctions : sonnerie, image vidéo, interphone et les commandes d'ouverture (gâche et automatisme).

Aucune polarité n'est à respecter entre l'écran et la platine de rue. De même, aucune polarité n'est à respecter pour le câblage vers une gâche électrique ou une motorisation de portail.

Important :
Pour le câblage bien se référer à l'étiquette collée au dos du moniteur et au dos de la platine de rue.

b. Raccordement d'une gâche ou serrure électrique (fig. 7)

La raccorder directement sur les bornes 5 et 6 au dos de la platine de rue (aucune polarité à respecter).
A noter que cette fonction n'est valide que si l'écran affiche la vidéo extérieure.
Un témoin apparait pour confirmer.

Important : La gâche ou la serrure électrique que vous allez installer, devra impérativement être équipée d'une mémoire mécanique comme toutes les références EXTEL. Pour le câblage bien se référer à l'étiquette collée au dos de la platine de rue.

c. Raccordement d'une motorisation de portail (fig. 7)

La raccorder directement sur les bornes 3 et 4 au dos de la platine de rue. La platine de rue délivre un contact "sec" sans courant à raccorder sur la commande "bouton poussoir" de votre automatisme.
A noter que cette fonction n'est valide que si l'écran affiche la vidéo extérieure. Un témoin apparait pour confirmer.

6. MODE D'EMPLOI

Le visiophone Extel Connect possède 5 touches tactiles qui permettent de : régler vos paramètres, naviguer dans les différents menus, répondre à vos visiteurs et leur accorder l'accès à votre domicile.
La fonction des touches diffère d'un écran à l'autre. Pour connaître la fonction des touches sur un écran donné, référez vous aux icônes situées en bas de l'écran et situées immédiatement au dessus des touches tactiles.
Par ailleurs, si vous le souhaitez, une molette de navigation/sélection (fig. 2 #10) permet de naviguer dans les menus et d'effectuer les réglages nécessaires.

a. Réglages du visiophone

Lorsque l'affichage de votre moniteur est éteint, votre moniteur Extel Connect affiche l'heure lorsque vous effleurez les touches sensitives . En effleurant de nouveau ces mêmes touches, le menu principal apparaît.

Dans le menu principal :
Les réglages du choix de la sonnerie et de son volume sont accessibles dans le sous-menu
Les réglages de la date et de l'heure dans le sous-menu
Les réglages du Wifi et de la connectivité dans le sous-menu

La gestion de l'effacement total de la mémoire des images et la durée de fermeture du contact sec
La gestion des images et leur visualisation

Pour régler la luminosité, le contraste et les couleurs de l'image provenant de la platine de rue :
Accédez au mode espion (lorsque l'affichage du moniteur est éteint, appuyez sur la touche)
La vidéo de la platine de rue apparaît à l'écran.
Appuyez de manière prolongée sur la molette mécanique de navigation. Les réglages apparaissent à l'écran.
Vous pouvez les modifier et naviguer de l'un à l'autre en utilisant la molette ou les touches tactiles.
Pour sortir du mode de réglage, appuyez sur la touche « retour »

b. Réglages de l'objectif (8, fig. 3)

Si, lors de l'installation du moniteur et de la platine de rue à leurs emplacements définitifs, vous vous apercevez d'un mauvais alignement de l'objectif de la caméra, vous pourrez rattraper ce décalage grâce aux trous d'ajustement située au dos de la platine de rue.

Attention vous ne pourrez rattrapper seulement que quelques centimètres en hauteur.

c. Généralité

Pour connaître la fonction des touches sur un écran donné, référez vous aux icônes situées en bas de l'écran et situées immédiatement au dessus des touches tactiles.

Fonctions principales des touches tactiles

1 Ecran éteint : Visualisation de la caméra de la platine de rue (mode espion)
Dans les menus : Touche de navigation (flèche gauche ou basse)

2 En cours d'appel : Ouverture portail (contact sec)
Dans les menus : Touche de navigation (flèche droite ou haute)

3 Ecran éteint ET icône clignotante : Accès aux images enregistrées en votre absence
Ecran éteint ET icône éteinte : - Premier appui : Accès à l'heure et à la date
- Second appui : Accès au menu
Dans les menus : Touche de validation (OK)

4 En cours d'appel : Répondre à l'appel
En mode espion : activer le son

5 En cours d'appel : Ouverture de la gâche électrique
Dans les menus : Touche retour étape précédente

d. Utilisation des fonctions de base du visiophone

Un appel sur le bouton de la platine de rue déclenche un signal sonore et l'allumage du moniteur pendant environ 30 secondes. Une fois le visiteur identifié, appuyer sur la touche pour communiquer avec lui.
Note : Une seule impulsion sur la touche est suffisante pour entrer en communication avec la platine de rue.
La conversation terminée attendre la fin de la temporisation d'environ 60 secondes ou appuyer sur les touches ou pour éteindre le moniteur.
Relance de l'image : Pour relancer l'image 60 secondes supplémentaires, appuyer sur la touche .
Commande d'une gâche : La gâche ou la serrure se déclenche lorsqu'on appuie sur le bouton .
Commande d'un automatisme : Pour commander un automatisme appuyer sur la touche .

A noter que les fonctions d'ouverture ne sont valides que si l'écran affiche la vidéo extérieure.

Pour activer la fonction surveillance appuyer sur la touche .

e. Réglages

Généralité :

Réglage de l'horloge : Pour accéder aux réglages de l'horloge accédez au menu principal et entrez dans le sous menu .

L'horloge sera visible sur l'écran de veille et les photos créées par le visiophone seront nommées en fonction de ces dates et heures.

Photo :

Vous pouvez visionner vos photos grâce au menu Photo .

- Visualisez-les en rentrant dans le menu Photo.
- Pour naviguer de photo en photo utiliser les touches et .

Vous pouvez sélectionner une photo en cliquant sur la touche . Vous pouvez ensuite l'effacer en cliquant sur OK.

Notifications : Lorsqu'un visiteur sonne et que les alarmes sont activées sur l'application, le téléphone connecté reçoit un notification sur iOS ou un appel sur Android. Après que le visiteur a sonné, un délai de transmission de la notification peut être réglé dans le sous-menu Wifi en modifiant le délai indiqué en face de l'icône .

7. CONNEXION DE VOTRE VISIOPHONE EXTEL CONNECT À VOTRE SMARTPHONE

Attention, Extel connect n'est pas compatible wifi 5GHz, vérifiez que votre Box ADSL est bien en 2.4GHz

a. Activer le Hotspot sur votre portier vidéo

Lors de la première connexion de votre portier vidéo Extel Connect, il est nécessaire de l'appairer à votre smartphone.

Pour l'appairer vous devez déclencher le mode « Hotspot » sur votre moniteur. Ainsi, celui-ci émettra un signal Wifi nécessaire au cours de cette première installation

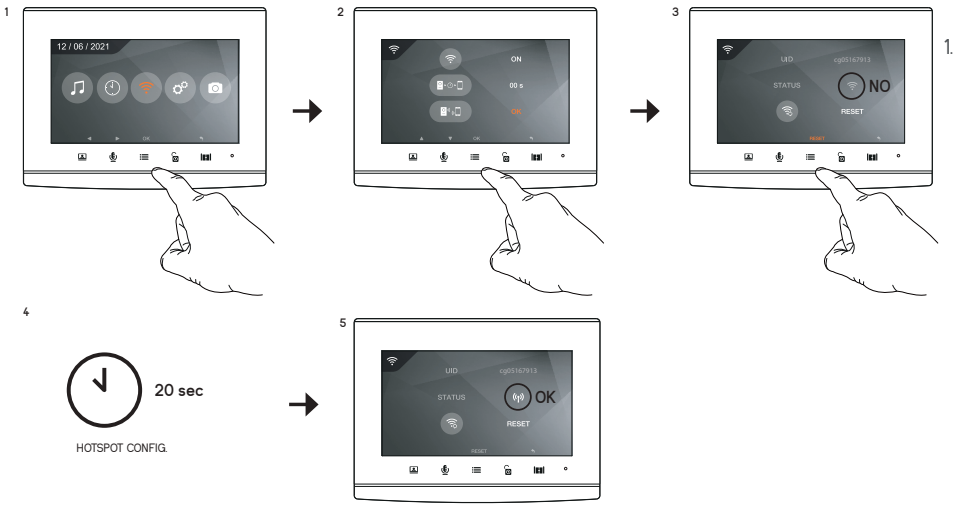

Accédez au menu principal de votre moniteur

2. Accédez au sous menu Wifi entrez dans le menu d'appairage
3. Dans le menu d'appairage, vous remarquez que l'icône « STATUS » a cette apparence et est grisée. Cela signifie que le mode « Hotspot » n'est pas encore activé.

   Appuyez sur la touche RESET
4. Patientez environ 20 secondes
5. Lorsque l'icône « STATUS » prends cette forme , le mode « Hotspot » est activé. Ne touchez plus au moniteur, il est prêt à être appairé.

b. Appairer votre portier à un smartphone Android pour la première fois

Téléchargez l'application Extel Connect sur Google Play

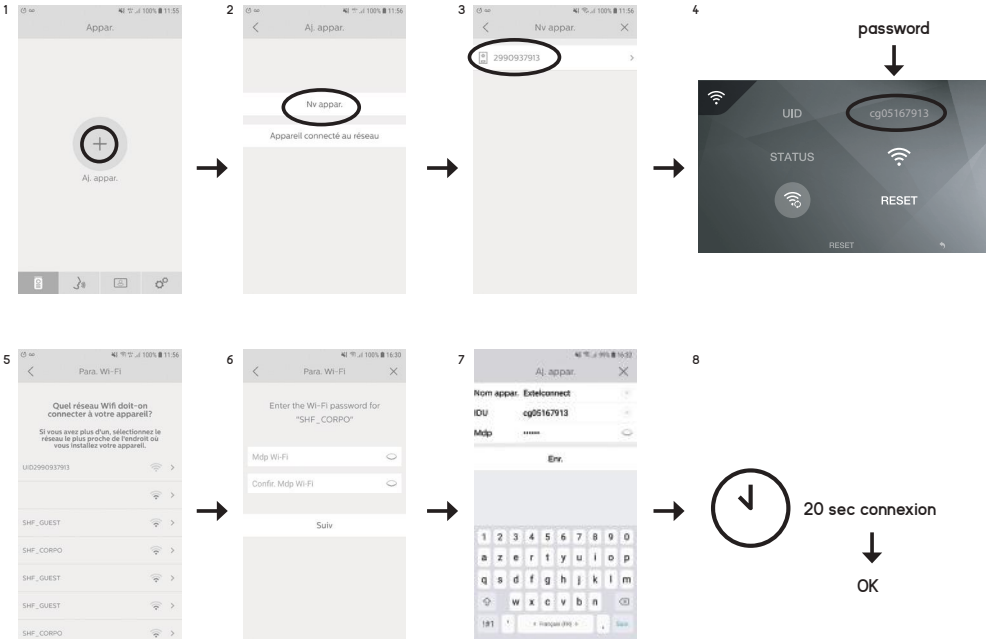

1. Après avoir démarré l'application, celle-ci vous propose d'ajouter un appareil en appuyant sur le + situé au centre de l'écran.
2. Sélectionnez Nouvel appareil

   Pour passer à l'étape suivante, il est nécessaire que votre téléphone autorise l'accès à la localisation de votre téléphone. Si la question vous est posée, accordez l'accès à l'application Extel Connect.
3. Votre portier vidéo apparait dans la liste des appareils disponibles. Sélectionnez-le.

   Attention : parfois, le moniteur peut ne pas être détecté lors de la première tentative. Dans ce cas, l'application vous pose la question « Votre appareil est-il déjà réinitialisé avec succès ? ». Cliquez sur Non, cela relancera une recherche du moniteur. Si un nouvel échec apparait, nous vous conseillons d'effectuer de nouveau le processus d'activation du Hotspot sur votre moniteur.
4. Une fois l'appareil sélectionné, l'application vous demande son mot de passe. Le mot de passe est affiché sur le moniteur du visiophone Extel Connect en face de UID. Dans l'exemple présenté dans cette notice cg05167913
5. L'application vous demande à quel réseau Wifi le portier vidéo peut être connecté. Sélectionnez votre réseau
6. Entrez le mot de passe du wifi de votre domicile

7. L'application vous demande de nommer votre appareil.

   Attention : Le mot de passe n'est pour le moment pas modifiable. Il le sera lors de la première prévisualisation du flux vidéo voir chapitre Fonction de l'interface

8. Patientez quelques instants, votre téléphone et votre moniteur se connectent

c. Appairer votre portier à un iPhone pour la première fois

Téléchargez l'application Extel Connect sur l'Apple Store

1. Après avoir démarré l'application, celle-ci vous propose d'ajouter un appareil en appuyant sur le + situé au centre de l'écran.
2. Sélectionnez Nouvel appareil. Pour passer à l'étape suivante, il est nécessaire que votre téléphone autorise l'accès à la localisation de votre téléphone. Si la question vous est posée, accordez l'accès à l'application Extel Connect.
3. Sortez de l'application et allez dans les réglages wifi du smartphone. Connectez-vous au wifi commençant par 'UIDcg.....'.

   Attention : Votre téléphone vous indique que le wifi du portier ne permet pas l'accès à internet. Cela et normal. Revenez sur l'application et appuyez sur suivant.

4. L'application vous demande à quel réseau Wifi le portier vidéo peut être connecté. Sélectionnez votre réseau.
5. Entrez le mot de passe du wifi de votre domicile.
6. L'application vous demande de nommer votre appareil.

   Attention : Le mot de passe n'est pour le moment pas modifiable. Il le sera lors de la première prévisualisation du flux vidéo voir chapitres Fonction de l'interface.

7. Patientez quelques instants, votre téléphone et votre moniteur se connectent.

d. Connecter votre téléphone à un visiophone déjà connecté ou ajouter un téléphone à un moniteur déjà configuré

1. Après avoir démarré l'application, celle-ci vous propose d'ajouter un appareil en appuyant sur le + situé au centre de l'écran
2. Sélectionnez Appareil déjà connecté au réseau
3. Vous pouvez connecter un visiophone existant de 2 manières

1. Appareil connecté : Avant de choisir cette option, assurez vous que votre portier et téléphone soient connectés au même réseau Wifi. L'application vous demandera de compléter l'UID du moniteur. Pour obtenir cette information, allez dans le menu « hotspot » (Chap 7.a.) et recopiez l'UID qui commence par 'cg0...'. vous devrez ensuite demander à l'utilisateur principal le mot de passe 6 chiffres qu'il aura sélectionné.

2. Manuellement : Choisissez cette option pour scanner le QRCode au dos du moniteur vous devrez ensuite demander à l'utilisateur principal le mot de passe 6 chiffres qu'il aura sélectionné

e. Fonction de l'interface

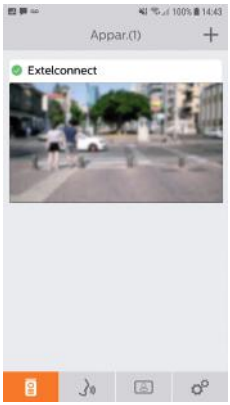

Regroupe les différents appareils et permet de passer en mode monitoring.

Permet d'ajouter un appareil

Cliquer sur l'image afin d'entrer en mode monitoring.

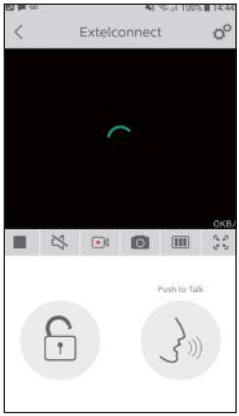

Permet de gérer les paramètres de la caméra : nom, mot de passe, réseau WIFI, Nombre de chaine et alarme.

Démarrer/arrêter ma visualisation en direct.

Activer/désactiver le son.

Prendre une vidéo.

Prendre une photo.

Permet de réduire la qualité de la vidéo (1 barre) ou ne laisser passer que le son (0 barre) en cas de faible bande passante. Pour un fonctionnement optimal, il est nécessaire d'avoir un débit minimum de 40 kB/s.

Mode plein écran

Ouvrir la gâche électrique ou le portail (chaque ouverture nécessite d'entrer le mot de passe).

Maintenir appuyer afin de parler avec le visiteur.

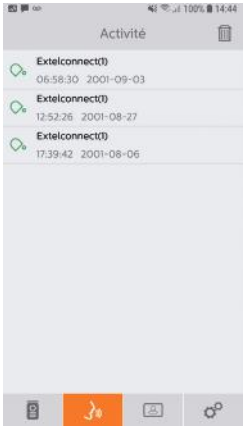

Permet de supprimer les enregistrements

Regroupe les enregistrements.

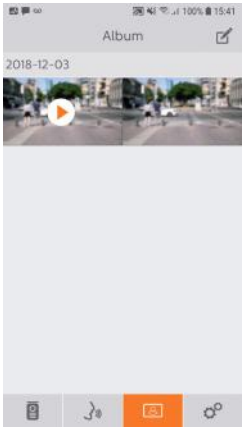

Permet d'éditer les photos (supprimer, trier et regrouper)

Regroupe les photos enregistrées.

Attention, seules les photos lancées depuis l'application sont visibles.
Les photos des passages des visiteurs ne sont pas disponibles depuis l'application, seulement depuis le moniteur.

Son ON

Activer/désactiver les alarmes sonores.

Vibreur OFF

Activer/désactiver le vibreur lors des alarmes.

Infos >

Info sur l'application.

Fin

Quitter l'application.

Gérer les paramètres.

8. CARACTÉRISTIQUES TECHNIQUES

a. Moniteur

Alimentation : 24 V⎓
Consommation : 13,2 W (550 mA)
Ecran 7" (18cm)
Résolution : 800 x 480 points
Dimensions (mm): 175 x 150 x 14
Mémoire interne : 100 photos maximum (les photos les plus récentes écrasent les plus anciennes au delà de 100)

b. Alimentation

Adaptateur 100-240 V~, 50/60Hz : 24 V⎓, 1A
En cas de modification du cordon d'alimentation veiller à respecter la polarité (cosse rouge ou liseret blanc sur le fil = +)

c. Platine de rue

Caméra C-MOS couleur : 900 TVL
Angle de prise de vue : 70°
Objectif orientable
Vision nocturne : LED infrarouges
Température d'utilisation (environ) : -15°C à +50°C.
Indice de protection : IP44
Commande gâche : 12V 1A maximum
Commande portail : pouvoir de coupure 12V - 2A
Dimension avec visière (mm) : 186 (h) x 100 (l) x 45 (p)

9. OPTIONS

Toutes les gâches électriques Extel
Toutes les serrures électriques Extel
Toutes les motorisations Extel

10. ASSISTANCE TECHNIQUE - GARANTIE

Panne	Cause	Solution
Le moniteur ne s'allume pas	Le moniteur n'est pas alimenté	Vérifier le branchement de l'alimentation Vérifier la position du bouton marche/arrêt
Mauvaise image et/ou son	Environnement Installation ou perturbation	Vérifier que les câbles utilisés sont de la bonne section et que les câbles de liaison du visiophone ne sont pas dans la même gaine que du 230V Nous vous conseillons de vérifier le bon fonctionnement de votre produit en effectuant un essai courte distance (câble 2m mini / 5m maxi)
Image trop lumineuse	Position de la caméra	Ne pas exposer l'objectif de la caméra directment au soleil ou sur une surface réfléchissante
Pas de son en provenance de la platine de rue	Insectes	Vérifier que le trou du micro de la platine ne soit pas obstruée.
Moniteur éteint (Led témoin éteinte)	Mauvais branchement ou court-circuit sur la ligne	Solutionner le problème de branchement, couper l'alimentation 10s. puis rebrancher Vérifier la position du bouton marche/arrêt
Le moniteur ne s'appaire pas à la Box ADSL		Vérifier que la box est bien sur un wifi 2.4GHz et pas en 5GHz
Je reçois la notification, mais le téléphone ne sonne pas		Dans les paramètres de l'application, activer le «son»
Pas de notification d'appel		Dans les paramètres de l'application, vérifier que le mode «alarmes» soit bien activé. Dans les paramètres du téléphone, vérifier que le mode d'économie d'énergie est désactivé pour l'application Extelconnect. Sur IOS, vérifier que les notifications sont actives pour l'application Extelconnect.
Écran bleu sur le smartphone		Vérifier que le flux vidéo n'est pas à zéro
Je n'entends pas le visiteur sur l'application		Vérifier que le son n'est pas coupé

En cas de besoin, notre site technique est à votre disposition : www.extelmarket.com

0 892 350 069 **Service 0,35 € / min + prix appel**

Dernière version de la notice téléchargeable en couleur sur : www.extelmarket.com

CONDITION DE GARANTIE : Cet appareil est garanti, pièces et main d'oeuvre dans nos ateliers.
La garantie ne couvre pas : les consommables (piles, batteries, etc.) et les dégâts occasionnés par : mauvaise utilisation, mauvaise installation, intervention extérieure, détérioration par choc physique ou électrique, chute ou phénomène atmosphérique.

Ne pas ouvrir l'appareil afin de ne pas perdre le couvert de la garantie.

Lors d'un éventuel retour en SAV, protéger l'écran afin d'éviter les rayures.

Entretien avec un chiffon doux seulement, pas de solvants. La garantie s'annule si vous démontez les pièces. Avant le nettoyage, débranchez ou mettez l'appareil hors tension.

Attention : N'employez aucun produit ou essence d'épuration carboxylique, alcool ou similaire. En plus de risquer d'endommager votre appareil, les vapeurs sont également dangereuses pour votre santé et explosives.
N'employez aucun outil pouvant être conducteur de tension (brosse en métal, outil pointu...ou autre) pour le nettoyage.

Le ticket de caisse ou la facture fait preuve de la date d'achat.

11. MESURES DE SÉCURITÉ

Les dommages provoqués par le manque de conformité au manuel mènent à l'expiration de la garantie. Nous n'assumerons aucune responsabilité pour les dommages en résultant !
Nous n'assumerons aucune responsabilité concernant tout dommage, sur les biens ou les personnes, causé par une mauvaise manipulation ou par manque de conformité aux consignes de sécurité.
Ce produit a été fabriqué dans le respect total des consignes de sécurité. Afin de maintenir ce statut et d'assurer la meilleure exploitation du produit, l'utilisateur doit observer les consignes et avertissements de sûreté contenus dans ce manuel.

: Ce symbole indique un risque de choc électrique ou un risque de court-circuit.
- Vous ne devez utiliser ce produit qu'à une tension comprise entre : 100-240 Volts et 50-60 hertz. N'essayez jamais d'utiliser cet appareil avec une tension différente.
- Veillez à ce que tous les raccordements électriques du système soient conformes aux consignes d'utilisation.
- Dans les établissements commerciaux, assurez-vous d'observer les règles de prévention des accidents pour les installations électriques.
- Dans les écoles, les équipements de formation, les ateliers... la présence d'un personnel qualifié est nécessaire pour contrôler le fonctionnement des appareils électroniques.
- Observez les consignes d'utilisation des autres appareils reliés au système.
- Veuillez contacter une personne expérimentée au cas où vous auriez des doutes au sujet du mode de fonctionnement ou de la sûreté des appareils.
- Ne jamais brancher ou débrancher les appareils électriques avec les mains mouillées.
- Lors de l'installation de ce produit, vérifiez bien que les câbles d'alimentation ne risquent pas d'être endommagés.
- Ne remplacez jamais les câbles électriques endommagés vous-même ! Dans ce cas, enlevez-les et faites appel à une personne expérimentée.
- La prise de courant doit se trouver à proximité de l'appareil et doit être aisément accessible.

ATTENTION	Avertit l'utilisateur de la présence d'instructions importantes concernant l'utilisation et l'entretien (la réparation) dans la documentation accompagnant l'appareil.

	Avertit l'utilisateur de la présence de « tensions dangereuses », non isolées à l'intérieure du boîtier du produit, d'une importance suf sante pour représenter un risque d'électrocution pour les personnes.

FR - Ne jetez pas les piles et les appareils hors d'usage avec les ordures ménagères. Les substances dangereuses qu'ils sont susceptibles de contenir peuvent nuire à la santé et à l'environnement. Faites reprendre ces appareils par votre distributeur ou utilisez les moyens de collecte sélective mise à votre disposition par votre commune.

I - Non gettare le pile e le apparecchiature fuori uso insieme ai ri uti domestici. Le sostanze dannose contenute in esse possono nuocere alla salute dell'ambiente. Restituire questo materiale al distributore o utilizzare la raccolta differenziata organizzata dal comune.

E - No tire las pilas ni los aparatos inservibles con los residuos domésticos, ya que las sustancias peligrosas que puedan contener pueden perjudicar la salud y al medio ambiente. Pídale a su distribuidor que los recupere o utilice los medios de recogida selectiva puestos a su disposición por el ayuntamiento.

P - Não junte as pilhas nem os aparelhos que já não se usam com o lixo caseiro. As substâncias perigosas que ambos podem conter podem ser prejudiciais para a saúde e para o ambiente. Entregue esses aparelhos ao seu lixeiro ou recorra aos meios de recolha selectiva ao seu dispor.

NL - De lege batterijen en oude apparaten niet met het huisvuil meegeven: deze kunnen gevaarlijke stoffen bevatten die de gezondheid en het milieu schaden.
De oude apparaten door uw distributeur laten innemen of de gescheiden vuilinzameling van uw gemeente gebruiken.

GB - Don't throw batteries or out of order products with the household waste (garbage). The dangerous substances that they are likely to include may harm health or the environment. Make your retailer take back these products or use the selective collect of garbage proposed by your city.

D - Verbrauchte Batterien und nicht mehr benützte Geräte sind Sondermüll. Sie enthalten möglicherweise gesundheits- und umweltschädliche Substanzen.
Geben Sie alte Geräte zur fachgerechten Entsorgung beim Gerätehändler ab bzw. benutzen Sie die örtlichen Recyclinghöfe.

Pour en savoir plus :
www.quefairedemesdechets.fr

FR - Ce symbole indique que l'appareil s'installe et s'utilise uniquement à l'intérieur
I - Questo simbolo indica che l'apparecchio si installa e si utilizza unicamente all'interno
E - Este simbolo indica que el aparato se instala y utiliza únicamente en el interior
P - Este simbolo indica que o aparelho só pode ser instalado e usado em interiores
GB - This symbol indicates that the device must only be installed and used indoors
NL - Dit symbool betekent dat het apparaat alleen binnen mag worden geïnstalleerd en gebruikt
D - Dieses Symbol zeigt an, dass das Gerät nur innen installiert und verwendet wird

EXTEL

19 avenue Marcel Dassault
ZAC des Deux Lions - 37200 Tours - France